Via della Meccanica, 25, 41012 Carpi (MO) - Italy
+39 059 653274 - info@giorgiobormac.com

Cuvette quadrate 50mm, vetro al QUARZO. Set da 2 pz

Codice: *11000332*

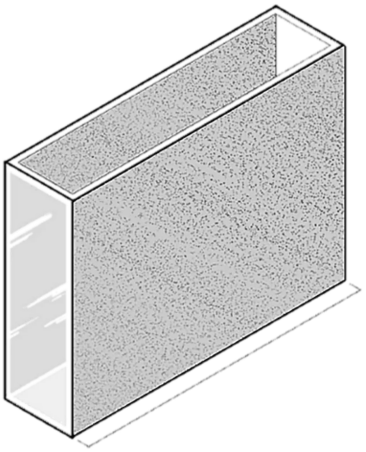

SCHEDA TECNICA

Descrizione	Cuvette in vetro al quarzo, cammino ottico da 50mm. Set da 2 pezzi
Dimensioni (L x P x A)	12,5 x 52,5 x 45 mm
Volume	17,5